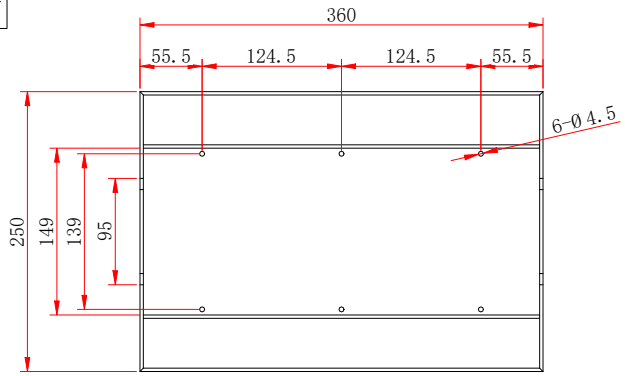

底视图

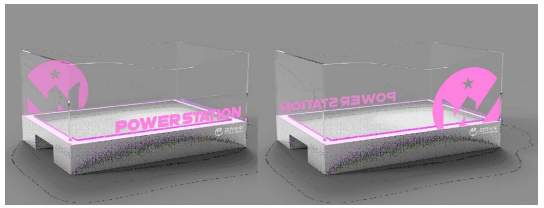

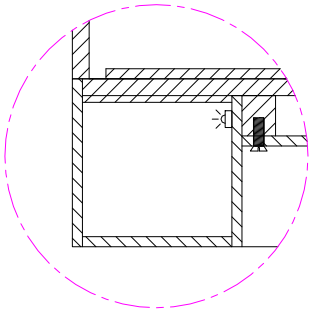

A处放大图3:1

底部需防止漏水，需达到承重24支饮料，即12KG以上

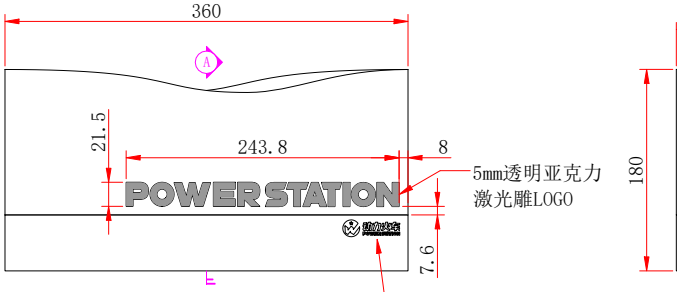

正视图

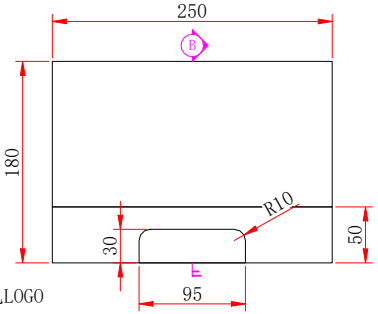

左视图

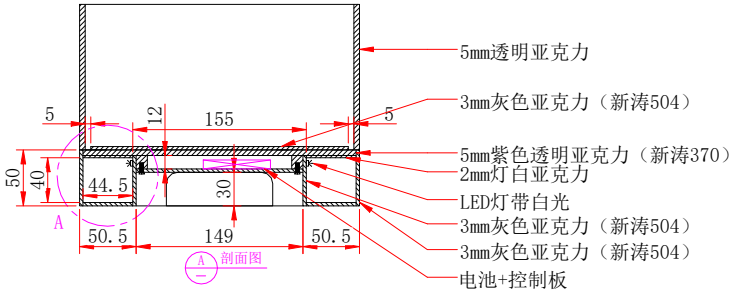

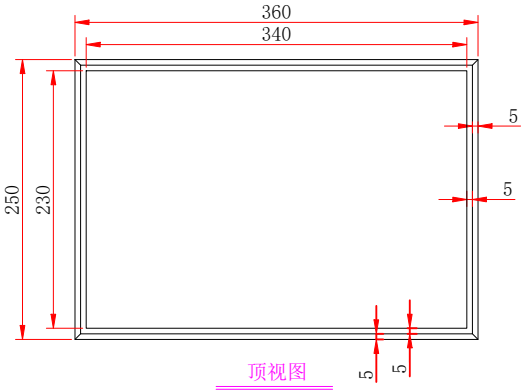

顶视图

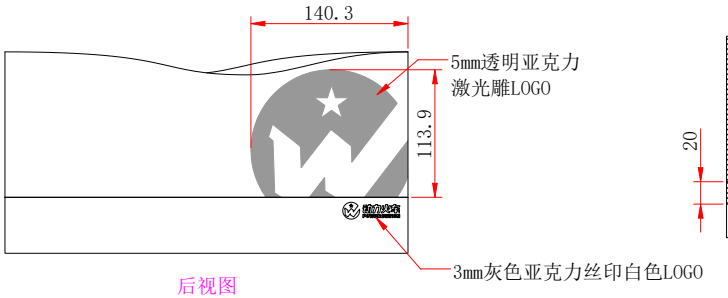

后视图

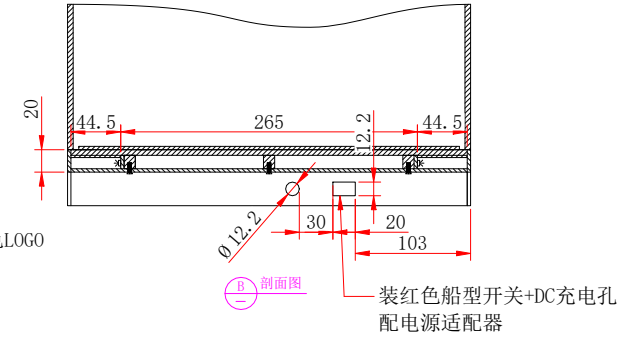

云创文化
YUNCHUANG

未注尺寸公差对照表(单位:mm)							
尺寸	>3~6	>6~30	>30~120	>120~400	>400~1000	>1000~2000	>2000~4000
公差	±0.1	±0.2	±0.3	±0.5	±0.8	±1.2	±2

产品型号	YC2312005
产品名称	livehouse冰盘24支装
零件名称	尺寸图
零件材质	
图纸编号	

变更信息					签名		日期	数量	
日期	变更前	变更后	标记	修改人	设计	Bei	24.01.11		
			1		校对			共 02页	第 2 页
			2		审核			比例	版本
			3		签发				